Alle Rechte vorbehalten/ All rights reserved

Y
Kontaktanordnung
Contact arrangement

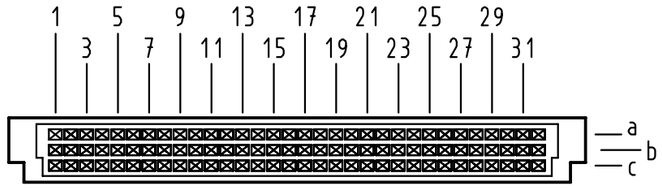

96 Signal Kontakte
96 signal contacts

⊠ = Kontaktposition belegt
= *position with contact*

□ = Kontaktposition nicht belegt
= *position without contact*

Z
2 : 1

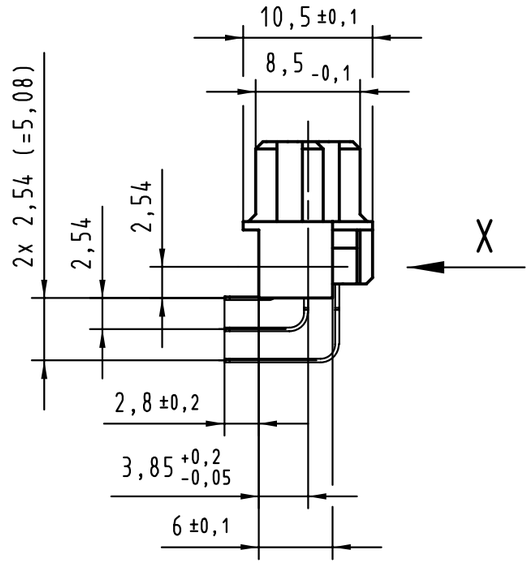

X
(Lochbild)
(Board drillings)

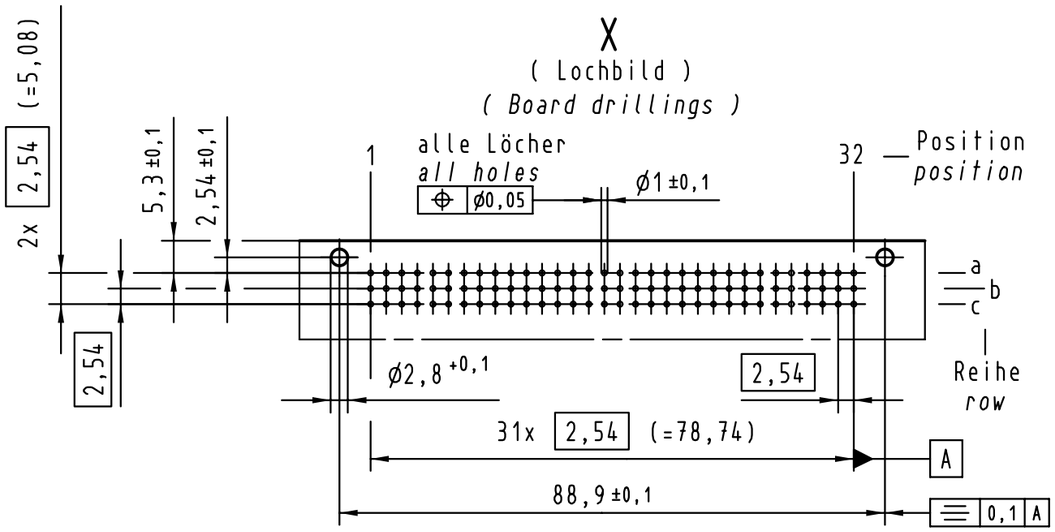

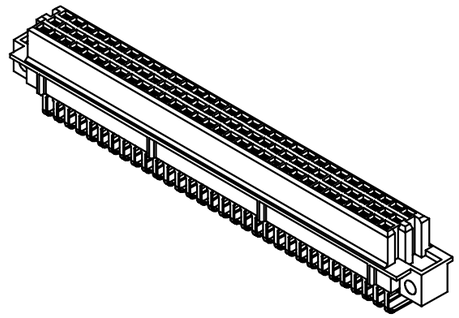

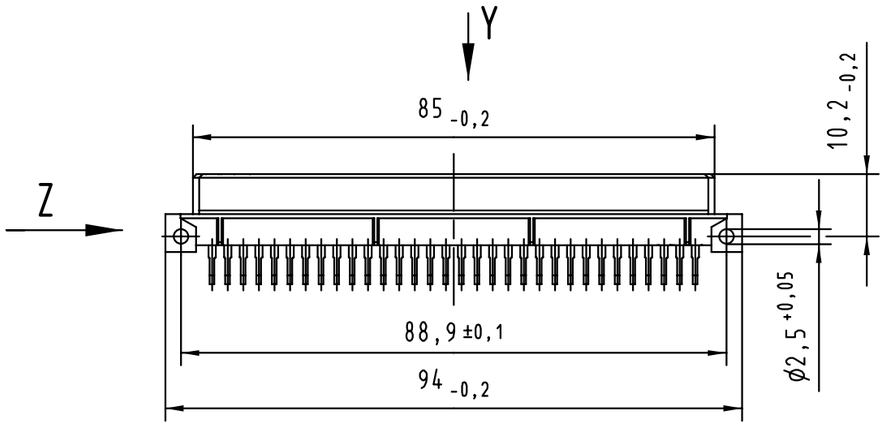

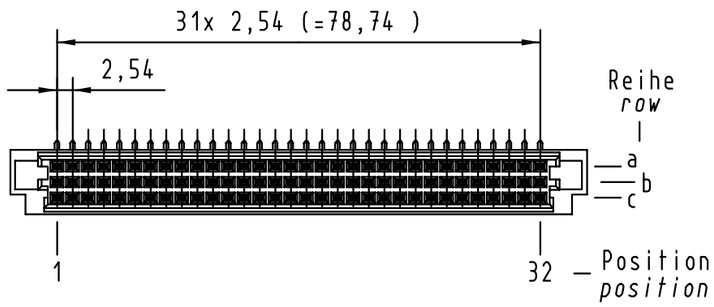

09 73 296 5801	–	min.0,76µm (30µin) Au über/over min.1,27µm (50µin) Ni
09 73 296 7801	3	Au über/over Ni
09 73 296 6801	2	Au über/over Ni
09 73 296 2801	1	Au über/over Ni
Bestell-Nr. *Part-No.*	Anforderungsstufe nach IEC *performance level per IEC*	Kontaktoberfläche *Contact Plating*

All Dimensions in mm
Original Size DIN A 3

Mod.	Dat.	Name
27553	02.02.00	Rie.
26081	07.09.99	Rie.
25069	15.10.98	Hm
24614		

Techn. Character.

	Dat.	Name
Detail.	17.08.98	Hm
Insp.	17.08.98	Ko
Stand.		

Maßstab/*Scale* 1:1 (2:1)

HARTING KGaA
D-32339 ESPELKAMP

Nicht tolerierte Maße/*Free size tolerances*
siehe / *see* IEC 603-2

har-bus R Federleiste,
Einlöt vollbestückt
har-bus R female connector,
solder fully loaded

TB 09 73 296 x801

Blatt/*page* /

Sub.